Accès aux toitures, sous-sols et trappes pour murs et plafonds

Introduction

Accès aux toitures, sous-sols et trappes pour murs et plafonds

Gorter ® depuis 1928
Gorter a été fondée en 1928. Dans les années 90, Gorter Group s'est spécialisé dans les trappes de toits, sols, murs et plafonds. Gorter Group est représenté en Europe, l'Australie, la Nouvelle-Zélande, le Moyen-Orient et l'Asie.

CE
Pour toutes les trappes de toit RHT, RHTG et RHTEP, nous délivrons des attestations (ETA-15/0338, ETA-18/0287 et ETA-18/0831). Un ETA assure le droit de marquer les produits d'un label CE, qui est approuvé par tous les pays de l'Union européenne.

Isolation
Les trappes de toit Gorter sont les seules dans la catégories "accès aux toitures" à posséder une norme d'isolation très élevée et approuvée. À cet égard, un bureau indépendant a testé les prestations thermiques de ces trappes de toit et a confirmé leur conformité à la norme EN ISO 10077-2.

Sécurité
La sécurité a été approuvé par Aboma selon les normes des régles internationales de sécurité du travail, la EN1050, la EN-ISO 14122, la EN 131 et la NEN2484. Les rapports annexés peuvent servir comme preuve pour le Risque d'Inventaire et d'Evaluation (RIE) d'un bâtiment. Aboma est un service de contrôle homologué et renommé dans le domaine de la sécurité du bâtiment et des constructions.

Accès sûr et complet
Des caractéristiques spécifiques comme l'exutoire d'explosion, la résistance au feu, la sortie de secours, l'insonorisation et la luminosité pourraient être ajoutées à la fonction « accès ».

Résistance au feu
La résistance au feu est évaluée par Efectis conformément aux normes EN1634-1, EN13501-2, AS1530-4 et BS476: partie 22.

Qualité
Gorter a été certifié selon EN-ISO-9001:2008.

Prestations générales
Les prestations générales sont appréciées par la "Stichting Kwaliteit Gevelbouw" (SKG) à Wageningen (NL). La SKG est un Notified Body Européen nr. 0960, accréditée par the Dutch Accreditation Council selon ISO/IEC17025: 2005 et EN45011 :1998. Toutes les trappes de toit et les combinaisons sont certifiées TÜV NORD.

Performance	RHT	RHTG
Valeur isolante (EN-ISO 10077-2) :	$U_w \leq 0{,}276$ W/(m².K)	$U_w \leq 0{,}83$ W/(m².K) Vitrage HR+++: U ≤ 0,500 W/(m².K)
Isolation acoustique (EN-ISO 717-1:2013) :	26 dB	27 dB
Perméabilité à l'eau (EN 12208) :	Classe E 650	Classe E 650
Résistance à une charge permanente (Eurocode EN 1993-1-1) :	1050 kg/m²	-
Étanchéité à l'air (EN 1026) :	0,5 m³/hm¹	0,5 m³/hm¹
Résistance au vent (EN 12210) :	Classe E 3000	Classe E 2400
Résistance aux charges de neige (EN 1991-1-3) :	3,97 kN/m²	5 kN/m²
Impact corps dur (EN 356) :	Classe P5A	-
Impact corps mou (EN 13049) :	Classe 5	Classe 3
Imperméabilité à l'air (EN12207) :	Classe 3	Classe 4

Trappes

Sécurité

La sécurité est d'une importance cruciale pour l'accès à un toit. La réglementation internationale de sécurité impose des règles strictes sur l'accès à un toit et interdit l'accès dans beaucoup de cas: p.e. dans des cas où le niveau de toiture est supérieur à 10 m. La voie la plus sûr pour accèder au toit est de passé par l'intérieur du bâtiment par la cage d'escalier ou l'ascenseur. En utilisant une trappe de toit, les derniers mètres sont traversés à l'aide d'un escalier fixe, d'un escalier escamotable ou d'une échelle de sécurité. Il est préférable de placer la trappe de toit dans un endroit sûr, c'est-à-dire à une distance appropriée du bord de toit.

Sécurité trappe de toit Gorter

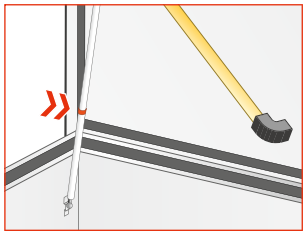

» *Ouverture et fermeture d'une seule main*
» *Verrouillage automatique en position ouverte.*

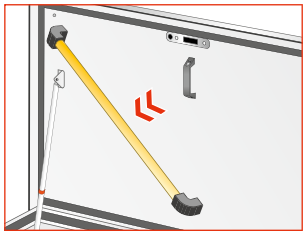

» *Point d'appui: votre support lors de montée et descente*

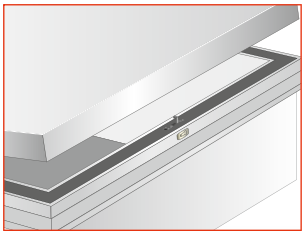

» *Protection anti-chute en position fermée*
» *Cylindre de serrure européen*
» *Entièrement sans pont thermique*

Montage

» Toitures en béton ou acier
» Pente du toiture jusqu'à 30°

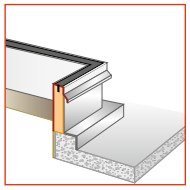
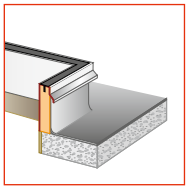
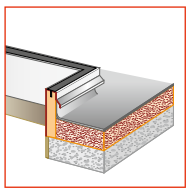
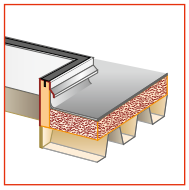
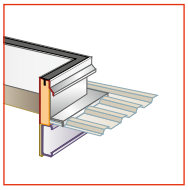

Solide et fiable

» Entièrement sans pont thermique
» Finition étanche à l'eau et au vent
» Joint flexible entre le couvercle et la costière.
» Charnières en acier inoxydable
» Cylindre de serrure européen
» Unité complète avec costière comprise
» Fabriqué en aluminium anodisé avec une finition thermolaquée
» Brevet no. 2519072

Trappes de toit - dimensions et modèles standard

CE ETA-15/0338 | TÜV NORD | CODEMARK | DGNB Navigator B8W133

Trappes de toit en aluminium RHT

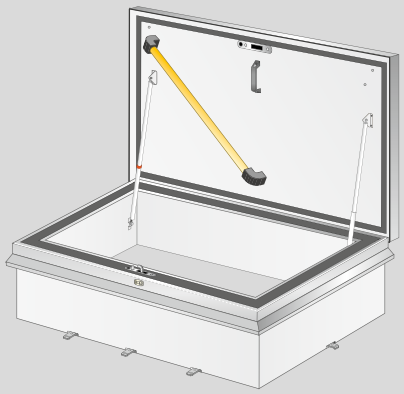

Typ	Dimensions jour en mm [1]	Poids
RHT7010	700 x **1000**	56 kg
RHT7014	700 x **1400**	68 kg
RHT1010	1000 x **1000**	65 kg
RHT1015	1000 x **1500**	84 kg
RHT1020	1000 x **2000**	101 kg
RHT1025	1000 x **2500**	120 kg
RHT1030	1000 x **3000**	134 kg

1) Côtés charnières en gras.

- Sans pont thermique
- $U_w \leq 0{,}276$ W/(m².K)
- En aluminium
- Anti-effraction

Côté extérieur	Côté intérieur
RAL 7047	RAL 9010

CE ETA-18/0831 | TÜV NORD | CODEMARK | DGNB Navigator S950C4

Trappes de toit vitrées RHTG [2]

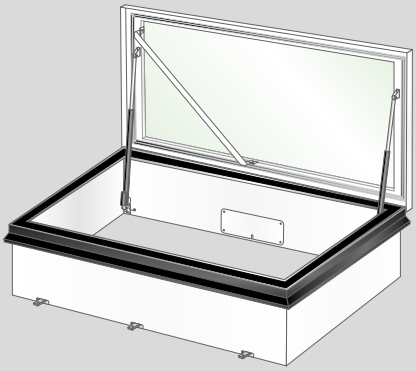

Typ	Dimensions jour en mm [1]	Poids
RHTG1015	1000x **1500**	173 kg
RHTG1020	1000x **2000**	219 kg
RHTG1025	1000x **2500**	264 kg
RHTG1030	1000x **3000**	309 kg

Côté extérieur	Côté intérieur
RAL 9005 / RAL 9010	RAL 9010

- Sans pont thermique
- Verre isolant HR+++ [3]
- $U_w \leq 0{,}83$ W/(m².K)
  Vitrage HR+++: $U \leq 0{,}500$ W/(m².K)
- En aluminium
- Anti-effraction
- Résistant à la chute et Auto-nettoyant
- 2 puissants moteurs électriques

1) Côtés charnières en gras. 2) Les trappes de toit vitrées ne sont pas compatibles avec un escalier escamotable. 3) Vitrage : impraticable mais support tous les conditions météorologiques extrêmes.

Finition à thermolaquage

Les trappes sont thermolaquées des deux côtés avec une épaisseur de 80 micron. Avant le thermolaquage, les trappes sont prévues d'une couche de protection, les trappes peuvent être utilisées dans des climats maritimes.

CE ETA-18/0287 | TÜV NORD | DGNB Navigator 23H0JE

Trappe de toit RHTEP - Energy performance

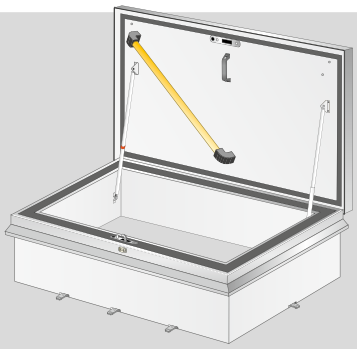

Typ	Dimensions jour en mm [1]	Poids
RHTEP7014	700x **1400**	68 kg
RHTEP1015	1000x **1500**	82 kg

Côtés charnières en gras.

Côté extérieur	Côté intérieur
RAL 7047	RAL 9010

- Sans pont thermique
- $U_w \leq 0{,}20$ W/(m².K)
- Isolement acoustique ≥ 26 dB
- En aluminium
- Résistance aux charges de neige 3.97kN/m²
- Résistance à une charge permanente: 1050 kg/m²
- Anti-effraction

Options

- Commande électrique

Trappes de toit - modèles spéciaux

Trappe de toit RHT 120 minutes résistante au feu

EN 1634-1 | EN 13501-2 | BS 476 | AS 1530-4

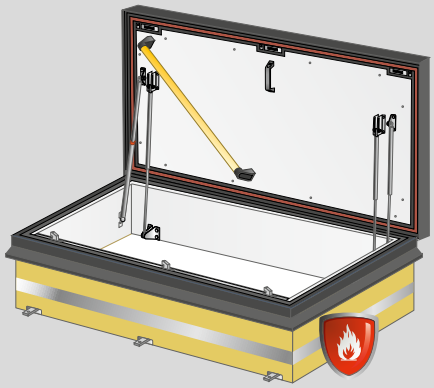

Typ	Dimensions jour en mm [1]	Poids
RHTEI7090	700 x **900**	134 kg
RHTEI9090	900 x **900**	157 kg
RHTEI7014	700 x **1400**	185 kg
RHTEI1010	1000 x **1000**	180 kg
RHTEI1015	1000 x **1500**	236 kg
RHTEI1020	1000 x **2000**	298 kg

Côté extérieur	Côté intérieur
RAL 7011	RAL 9010

1) Côtés charnières en gras

- Résistance au feu: classe selon EN 1634-1, EN 13501-2, AS1530-4 et BS476:part22
- E:120 minutes, EI_1:120 minutes, EI_2:120 minutes
- KOMO: SKG.0372.0489
- Efectis-R001575
- En acier
- Dimensions maximales 1000 x 2000 mm
- TŰV SUD PSB CLS1B 170697595001
- **Fermer les trappes résistantes au feu après usage et les tenir fermées!**

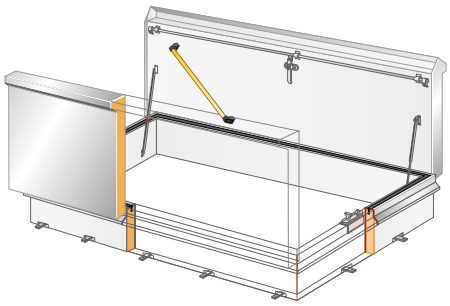

Trappes de toit - dimensions spéciales

- En aluminium et entièrement sans pont thermique
- Dimensions jour jusqu'à 4500 x 1200 mm avec 1 seul couvercle (>3000 mm avec asservissement électrique).
- Dimensions plus grandes avec 2 couvercles plats ou en option avec 2 couvercles inclinés
- Unité complète avec costière comprise
- En principe le côté charnière est le côté le plus long
- Les plus grandes trappes de toit avec 1 seul couvercle sont fournies avec une serrure de 2 ou 3-points
- Les trappes de toit avec 2 couvercles sont toujours fournies avec un verrouillage tandem

Trappe de levage RHT à couvercles plats

- Les trappes de levage Gorter sont équipées de deux couvercles ou plus selon les dimensions
- Les couvercles de la trappe n'ont pas de charnières mais peuvent être soulevés à l'aide d'une grue par les œillets de levage (4 par trappe)
- En retirant les couvercles, on crée une ouverture nette dans le toit qui permet d'introduire le matériel à l'intérieur
- Les trappes de levage sont utilisables sur les toits plats

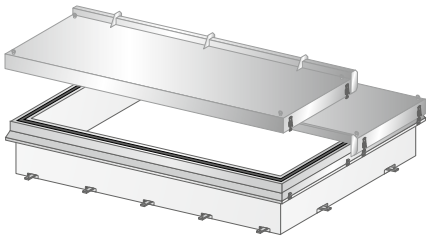

RHTX - avec exutoire d'explosion

Les trappes de toit type RHT1010, RHT1015 et RHT1020 peuvent être pourvues d'un 'Explosion Release Control' (ERC). Brevet No. 1870542. L'ERC permet d'ouvrir la trappe de toit par une pression paramétrée côté intérieur du couvercle. (Rapport de l'Institut de physique atomique et moléculaire (AMOLF) à Amsterdam). La pression d'ouverture conseillée est d'env. 100 kgf. Les trappes de toit avec l'exutoire d'explosion sont uniquement livrées en aluminium. À l'intérieur comme à l'extérieur, le couvercle doit être libre d'obstacles pouvant gêner l'exutoire d'explosion.

- Norme actuelle: EN1991-1-7:2006
- Les dimensions de l'ouverture de l'exutoire d'explosion doivent être calculées par un bureau d'ingénieurs spécialisé.

Isolation acoustique

- Isolation acoustique standard: 26 dB

Anti-effraction

En option les trappes de toit sont livrables avec une serrure à cylindre afin d'avoir une meilleure protection selon EN1303 et EN12209.
Dans des cas spéciaux les trappes peuvent être fabriquées en acier inoxydable.

SKG-IKOB Certificatie

Gorter®

Toit

Combinaisons Gorter

Les Combinaisons Gorter ont une sécurité éprouvée. Les rapports d'appréciation peuvent être utilisés pour étayer la sécurité de l'accès au toit, ainsi que pour justifier l'inventaire et l'évaluation des risques obligatoires selon la réglementation sur les conditions de travail.

Combinaison Gorter: trappe de toit + escalier escamotable

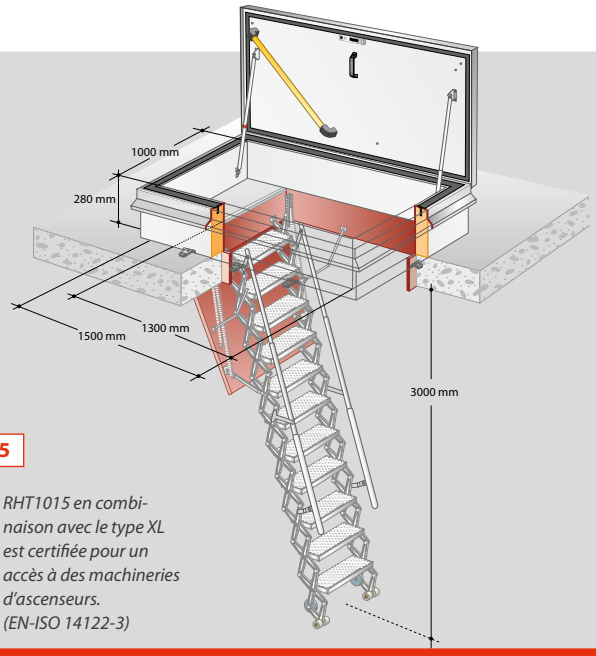

5

» *RHT1015 en combinaison avec le type XL est certifiée pour un accès à des machineries d'ascenseurs. (EN-ISO 14122-3)*

	Type	Dimensions jour en mm [1]	Type escalier escamotable	Dimension de structure bac en mm
1	RHT7010	700 x **1000**	S+	700 x 1000
2	RHT7014	700 x **1400**	Large	700 x 1200
3	RHT7014	700 x **1400**	Large électrique [2]	700 x 1200
4	RHT7014	700 x **1400**	Large EI-60 [3]	700 x 1200
5	RHT1015	1000 x **1500**	XL	1000 x 1300

1) Côtés charnières en gras. 2) 230 Vac, avec unité de commande et commande à distance sans fil RF. 3) Résistance au feu: EI-60.

» *Tous les escaliers escamotables sont certifiés TÜV NORD conformément à la norme EN 14975:2010*
» *Escalier escamotable Large EI60: KOMO:SKG.0372.0457*
» *Classe de résistance au feu selon EN 1634-1*

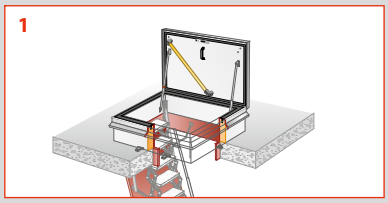

» *RHT7010 + S+*

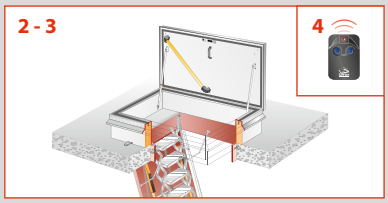

» *RHT7014 + Large*

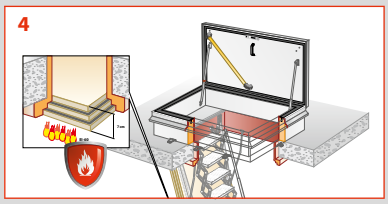

» *RHT7014 + EI-60 Classe d'incendie EI-60*

Sur les pages 16 - 18, vous trouvez des informations supplémentaires sur les escaliers escamotables et les extensions.

Extension d'escalier escamotable pour faux plafonds

L'extension d'escalier escamotable permet en toute sécurité de combler la distance entre l'escalier escamotable monté dans le plafond et la trappe de toit.

» Brevet Néerlandais no. 2000298
» Non applicable aux escaliers escamotables de type S+, Large Électrique, Large EI-60 et toutes les versions H

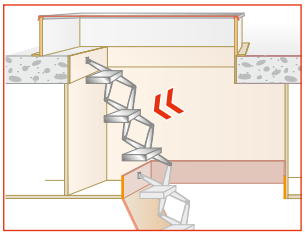

» *Extension d'escalier escamotable*

Combinaison Gorter: trappe de toit + échelle de sécurité

En principe, chaque trappe de toit Gorter peut être combinée avec une échelle de sécurité Gorter. Lors de l'utilisation des échelles de sécurité, (double ou tripartite) celles-ci seront accrochées à une marche fixé fournie avec un profil antidérapant.

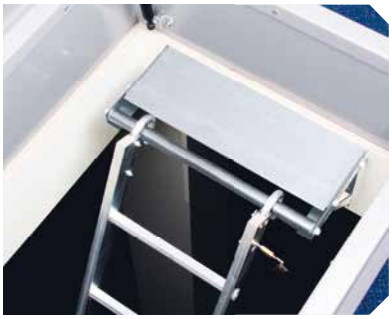

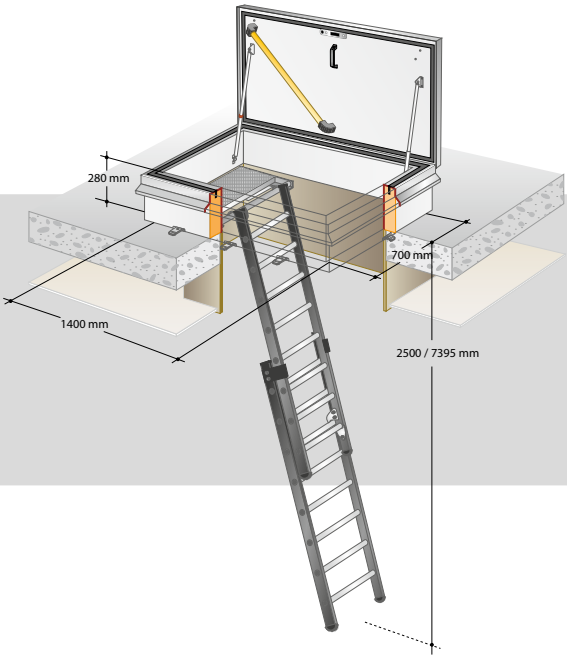

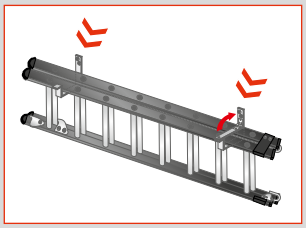

» *Anneaux de suspension*

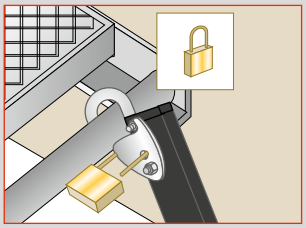

» *Dispositif pour cadenas*

- » Le système de crochet est prévu pour une fermeture avec cadenas pour éviter tout vol ou usage impropre
- » Après utilisation, l'échelle sera suspendue à l'aide de 2 anneaux de suspension, dont 1 est prévu pour un cadenas
- » Les échelles sont livrées en standard en aluminium anodisé

Combinaison Gorter: trappe de toit + escalier d'étage

Les escaliers Gorter sont conçues pour une application sûre en combination avec une trappe de toit Gorter. Elles conviennent également pour des applications mettant en oeuvre des escaliers normales.

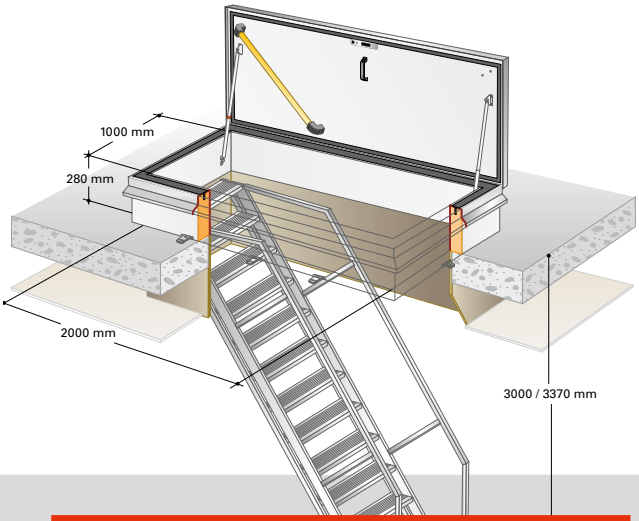

- » Design moderne grâce aux matériaux et au concept de choix
- » Facile à installer
- » Selon la situation, l'angle d'inclinaison peut être réglé entre 55° et 65°
- » De série avec revêtement antidérapant
- » En aluminium anodisé
- » GS55: Brevet Neerlandais no. 2007133

Trappes de toit Type	Dimension jour en mm [1]	Escalier fixe type
RHT1015	1000 x **1500**	GS50 [2]
RHT1020	1000 x **2000**	GS50 [2]/GS55 [3]
RHT1025	1000 x **2500**	GS50 [2]/GS55 [3]
RHT1030	1000 x **3000**	GS50 [2]/GS55 [3]
RHTG1015	1000 x **1500**	GS50 [2]
RHTG1020	1000 x **2000**	GS50 [2]/GS55 [3]
RHTG1025	1000 x **2500**	GS50 [2]/GS55 [3]
RHTG1030	1000 x **3000**	GS50 [2]/GS55 [3]

1) Côté charnières en gras.
2) Hauteur plafond GS50 : 2500 mm (50°) - 3000 mm (66°)
3) Hauteur plafond GS55 : 3000 mm (55°) - 3370 mm (65°)

Pourquoi les combinaisons Gorter sont-elles sûres?

- Vous disposez d'un point d'appui sûr lors de la montée et la descente par l'échelle ou l'escalier
- Les escaliers escamotables possèdent des marches antidérapantes réglables
- Les échelles possèdent des marches antidérapantes robustes
- L'échelle ou l'escalier ne peut pas glisser
- Pour éviter tout usage impropre, l'échelle et l'escalier peuvent être verrouillés pendant leur utilisation
- Sur le trajet, vous ne rencontrez pas d'obstacles pointus auxquels vous pouvez vous blesser ou rester accroché
- La trappe de toit s'ouvre et se ferme d'une seule main
- La trappe de toit se verrouille automatiquement en position ouverte et se déverrouille d'une seule main
- Pour monter et descendre du toit, vous disposez toujours d'un point d'appui sûr montée en diagonale dans le couvercle
- Lorsque vous êtes sur le toit, la trappe de toit fermée possède également une protection anti-chute; la trappe de toit s'ouvre de l'extérieur

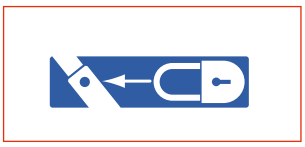

Verrouillage lors de l'utilisation

La trappe fermée possède également une protection anti-chute

Les appréciations de sécurité ne s'appliquent pas aux combinaisons d'une trappe de toit Gorter avec une échelle coulissante ou un escalier escamotable fourni par des tiers.

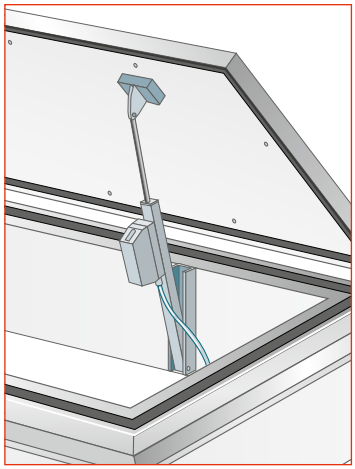

Commande électrique (CE)

Toutes les trappes de toit peuvent être pourvues d'une commande électrique 24 VCC ou 230 VCA. La commande électrique (24 VCC) peut être étendue avec un module de commande pour la communication avec une installation d'alarme centrale et avec par exemple un détecteur de pluie ou de tempête.

En cas de montage dans des issues de secours, nous conseillons l'utilisation d'un module de commande avec un générateur électrique de secours.

Sur une trappe avec deux couvercles, au moins deux moteurs seront montés, avec un réglage électronique de fermeture.

L'installation électrique, le raccordement et le câblage devront être réalisés par un installateur agréé.

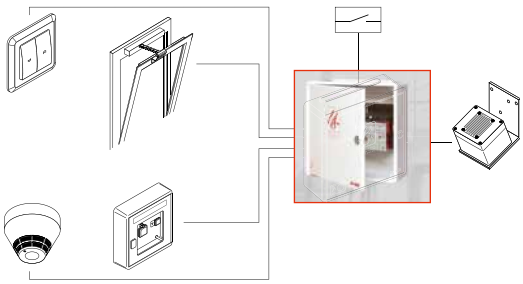

CE

Trappes de sol

Les trappes de sol sont disponibles avec couvercle à charnières (WA et OP) ou avec couvercle amovible (VL et PT). Ces trappes de sol sont posées à plat dans la plan du sol. Il existe aussi une version coiffante (OP).

Les couvercles sont fabriqués en tôle striée. Les couvercles creux (pour carreler) sont fabriqués en tôle lisse. En fonction des dimensions, un ou deux couvercles sont montés. Les trappes de sol sont livrés complètes, y compris couvercle et cadre. Le cadre est doté d'armatures dépliables ou d'un ancrage continu intégré dans la forme du cadre.

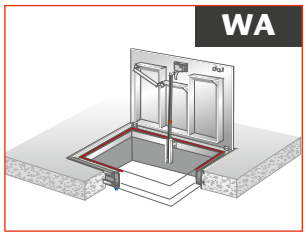

» *Version à charnières avec 1 couvercle*

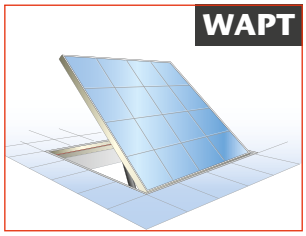

» *Version coiffante avec couvercle creux pour carrelage ou tapis-plein*

» *Trappe de sol en verre*

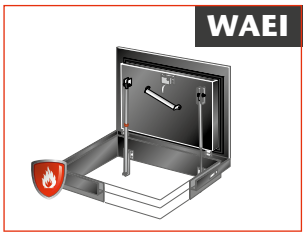

» *Résistantes au feu - plane*

Trappes de sol planes à charnières - caractéristiques

WA

Pour intérieur et extérieur

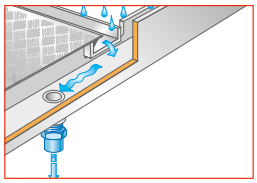

Toutes les trappes en aluminium peuvent être utilisées à l'intérieur et à l'extérieur. Le cadre à écoulement d'eau est pourvu d'un filtage pour le montage d'un manchon diam. 40 mm pour raccorder au système d'évacuation d' eaux.

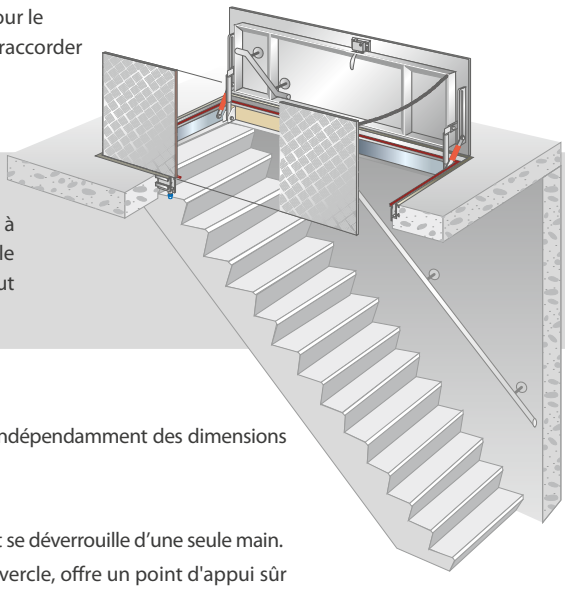

À combiner avec échelle ou escalier fixe

En fonction des dimensions et de l'application, des trappes de sol planes à charnières peuvent être combinées avec une échelle verticale fixe, une échelle coulissante ou un escalier fixe. Dans certains cas, un escalier escamotable peut être appliqué.

Sûr et convivial

- Le couvercle de la trappe peut s'ouvrir d'une seule main en toute sécurité, indépendamment des dimensions et du poids
- Le système à contre-poids facilite l'ouverture et ralentit la fermeture
- Le couvercle de trappe se verrouille automatiquement en position ouverte et se déverrouille d'une seule main.
- A partir d'une dimension jour de 600 mm, un support à l'intérieur du couvercle, offre un point d'appui sûr lors de la descente ou de la montée
- Couvercle à tôle striée, antidérapant, avec poignée cachée

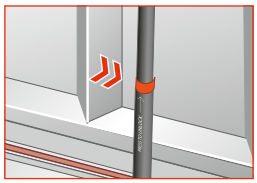

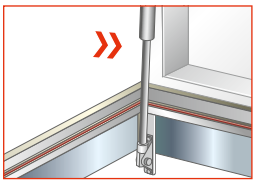

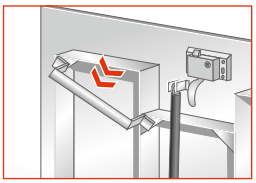

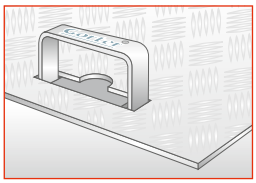

Sol

La résistance à la charge de trappes de sol planes à charnières

La résistance à la charge répond à l'exigence la plus stricte de EN1991-1-3:2003 et AS1170-1. Le calcul est fait sur base de classe de sécurité 3, Y f;q;u = 1,5 et Roark's Formulas for Stress and Strain, 7th Edition, Table 11.4 – Case 1a – Plate, all edges simply supported, uniform loaded.

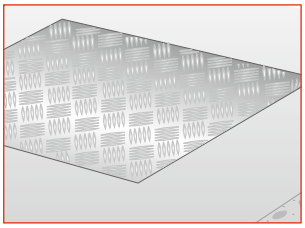

» Les renforts de couvercle sont considérés comme des poutres sur deux supports
» L'application dans des situations avec principalement une charge dynamique est déconseillé

Commande électrique

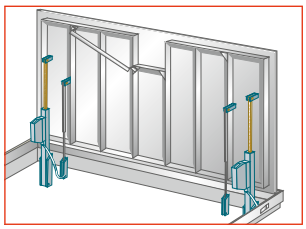

Toutes les trappes de sol WA et WAPT peuvent être pourvues d'une commande électrique 24 VCC ou 230 VCA. La commande électrique (24 VCC) peut être étendue avec un module de commande pouvant communiquer avec une installation d'alarme centrale.

En cas de montage dans des issues de secours, nous conseillons l'utilisation d'un module de commande avec un générateur électrique de secours. Au moins deux moteurs seront montés dans une trappe avec 2 couvercles, et le module de commande sera équipé d'un réglage électronique de fermeture. L'installation électrique, le branchement et le câblage devront être réalisés par un installateur agréé.

Modèles standard

WA

Couvercle anti-dérapant à tôle striée - type WA

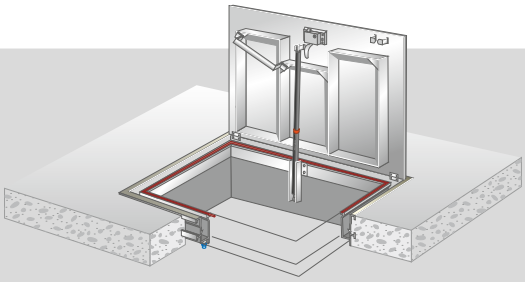

Dimensions spéciales
Les dimensions spéciales sont livrables sur simple demande. Les trappes avec dimensions supérieures à 1000 x 2500 mm sont livrées avec 2 couvercles.

Dimensions standard en mm [1]	
600 x **600**	1000 x**1500**
800 x **800**	1000 x**2000**
1000 x**1000**	

1) Côtés charnières en gras.

Résistance à la charge
15 kN par m² selon EN 1991-1
Traitement de surface
» *standard aluminium anodisé*

Options
» *Thermolaquage dans une couleur RAL*

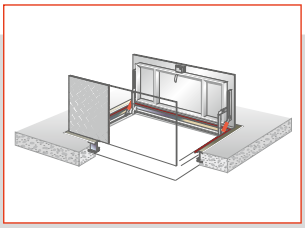

WA = Cadre d'égouttage à raccorder sur le système d'évacuation des eaux ou au drainage
E = 1 couvercle
D = 2 couvercles

» *Livrable en tant que trappe de secours*
» *Livrable avec un couvercle isolé*

Avec couvercle creux pour carrelage ou tapis-plein - type WAPT

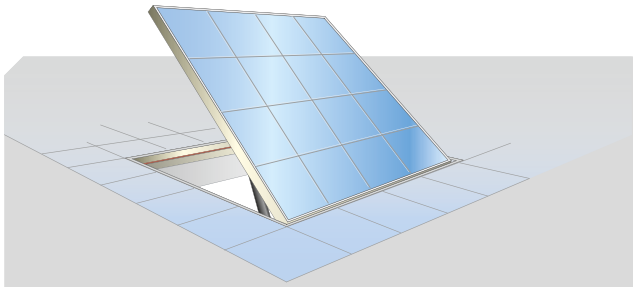

Dimensions spéciales
Les dimensions spéciales sont livrables sur simple demande. Les trappes avec dimensions supérieures à 1000 x 2500 mm sont livrées avec 2 couvercles.

Dimensions standard en mm [1]	
600 x **600**	1000 x**1500**
800 x **800**	1000 x**2000**
1000 x**1000**	

1) Côtés charnières en gras.

Résistance à la charge
5 kN par m2 selon EN 1991-1
Traitement de surface
» *standard aluminium anodisé*

Options
» *Thermolaquage dans une couleur RAL*

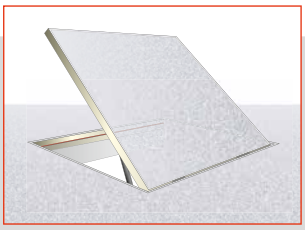

WA = Cadre d'égouttage à raccorder sur le système d'évacuation des eaux ou au drainage
E = 1 couvercle
D = 2 couvercles
PT = couvercle creux, profondeur 25 mm

Sol

Trappe de sol en verre

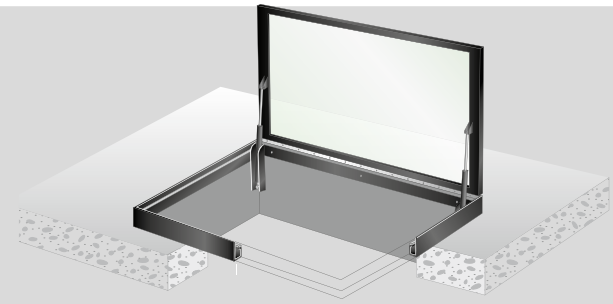

Dimensions standard en mm [1]	
1000 x **1000**	1000 x **2000**

1) Côtés charnières en gras.

Matériel
- *Verre de sécurité antichute avec des points antidérapants*
- *Le verre supporte le passage*
- *Charnières robustes en acier inoxydable*
- *Dalle qui s'intègre parfaitement*
- *WA = cadre d'égouttage*
- *2 puissants moteurs électriques*

Trappe de sol en verre sont fournies en:

RAL 9005

Performance
- *En position fermée, résiste à une charge jusqu'à 750 kg/m²*
- *Charge ponctuelle maximale de 500 kg par 50x50 mm.*

Traitement de surface
- *Standard finition thermolaqué en RAL 9005*

Résistantes au feu - plane - type WA-EI120

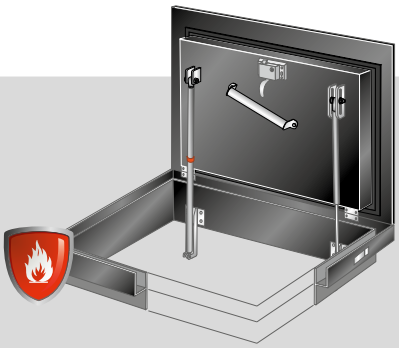

EN 1634-1 | EN 13501-1 | AS 1530-4

Dimensions spéciales
Dimension maximale 1000 x 2000 mm

EW: 120 minutes
EI_1: 30 minutes
EI_2: 45 minutes

Dimensions standard en mm [1]	
600 x **600**	1000 x**1500**
800 x **800**	1000 x**2000**
1000x **1000**	

1) Côtés charnières en gras.

Matériel
- *Les trappes de sol résistantes au feu sont livrées en acier*
- *WA = cadre d'égouttage*

Traitement de surface
- *L'acier est prévu d'une couche anti-corrosive*
- *Standard finition thermolaqué en RAL 9005*

Les trappes de sol résistantes au feu sont fournies en:

RAL 9005

Options
- *Thermolaquage dans une autre couleur RAL*

Performance
- *Selon EN1634-1, EN13501-2 et AS1530-4 et BS 476-22:1987.*
- *KOMO:SKG.0372.0488*
- *Efectis-R000702*
- *TÜV SUD PSB CLS1B 170697595002*
- ***Fermer les trappes résistantes au feu après usage et les tenir fermées!***

Construction de trappes de sol à charnières - versions coiffante en aluminium — OP

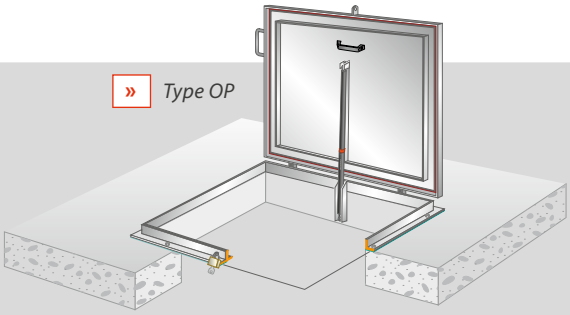

» *Type OP*

Dimensions standard en mm [1]	
800 x **800**	1000 x**1500**
1000 x**1000**	1000 x**2000**

1) Côtés charnières en gras.

Versions
Type OP: construction trappe de sol avec 1 couvercle en tôle striée
Type OP-S: construction trappe de sol en tant qu'OP, mais avec protection anti-chute
» *Standard aluminium anodisé*

Résistance à la charge
5 kN par m2 selon EN 1991-1
Options
Type OP-D: 2 couvercles, tôle striée

Dimensions spéciales
Les dimensions spéciales sont livrables sur simple demande.
Montage
Sur la surface du sol ou du puits.

Sol

trappes de sol avec couvercle amovible, sans charnières

Gorter trappes de sol avec couvercle amovible offrent une solution économique en applications d'utilisation moins fréquente ou des dimensions de peu d'importance..

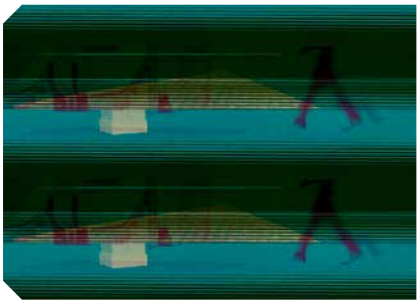

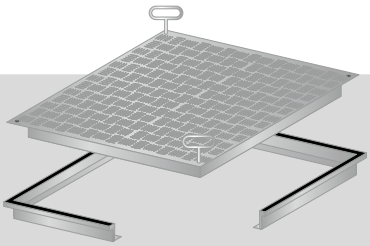

» *Type RVA*

Versions

RVA	: plane, aluminium, avec couvercle en tôle striée
RV	: plane, acier galvanisé à chaud, avec couvercle en tôle striée
BV-FL	: acier galvanisé à chaud, à carreler, avec couvercle creux 27 mm
BV-FL-THERMO	: acier galvanisé à chaud, à carreler, avec couvercle creux 27 mm, isolé
BV	: acier galvanisé à chaud, à carreler, avec couvercle creux 50 mm
BV-THERMO	: acier galvanisé à chaud, à carreler, avec couvercle creux 50 mm, isolé
BVA	: aluminium, à carreler, avec couvercle creux 65 mm

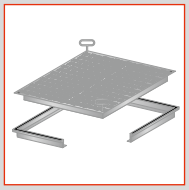

» *RVA*

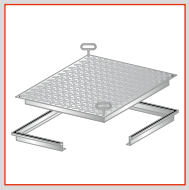

» *RV*

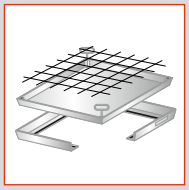

» *BV-FL*

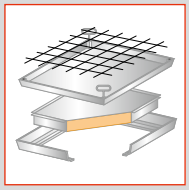

» *BV-FL-THERMO*

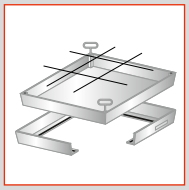

» *BV*

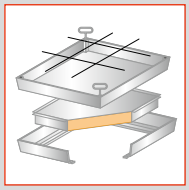

» *BV-THERMO*

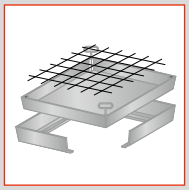

» *BVA*

Dimensions standard	Type						
Dimensions jour en mm	**RVA**	**RV**	**BV-FL**	**BV-FL-THERMO**	**BV**	**BV-THERMO**	**BVA**
500 x 500	–	–	–	●	–	●	–
600 x 400	●	●	●	–	●	–	●
600 x 600	●	●	●	●	●	●	●
800 x 600	●	●	●	●	●	●	●
800 x 800	●	●	●	●	●	●	●
1000 x 600	●	–	●	●	●	●	●
1000 x 1000	●	●	–	–	–	–	–

● = livrable, – = pas livrable Résistance à la charge RVA, RV, BV-FL: 15 kN par m² Résistance à la charge BV, BVA: 125 kN par m²

Trappes pour murs et plafonds

Les trappes de visite pour murs et plafonds permettent d'accéder à des câbles, des chemins de câbles et des espaces intermédiaires pour un entretien ou une réparation.

Matériel
Les trappes de plafonds et murs sont fabriquées en acier avec un traitement KTL et thermolaqué en RAL 9010.

Fermeture
Toutes les trappes possèdent une serrure de came.

Trappe pour murs et plafonds Type Universelle

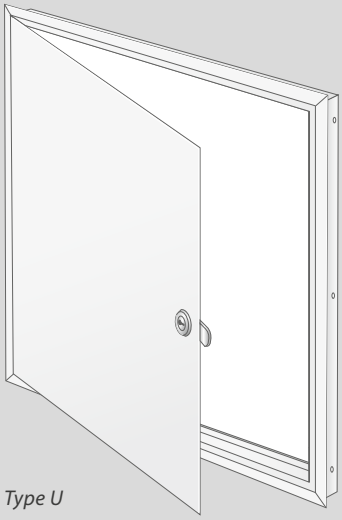

» *Type U*

Dimensions standard en mm	
250 x 250	600 x 600
400 x 400	600 x 800
500 x 500	800 x 800

Materiél
» *Acier avec traitement KTL*

Traitement de surface
» *Thermolaqué :*

RAL 9010

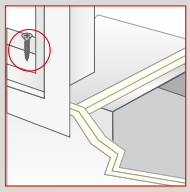

» *Les murs cloisonnés*

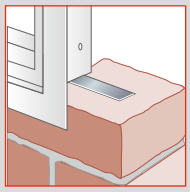

» *Les murs en briques et/ou pierres*

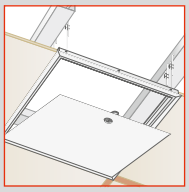

» *Les plafonds*

Trappe pour murs Type B, 120 minutes résistante au feu

Efectis | EN 1634-1 | EN 13501-2

» *Type B*

Dimensions standard en mm	
400 x 400	600 x 800
600 x 600	800 x 800

Materiél
» *Acier avec traitement KTL*

Traitement de surface
» *Thermolaqué :*

RAL 9010

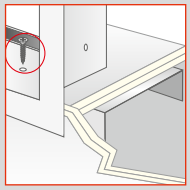

» *Murs avec profilés "metal stud" ou murs cloisonnés*

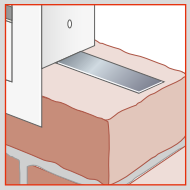

» *Les murs en briques et/ou pierres*

E: 120 minutes
EI_1: 20 minutes
EI_2: 60 minutes
EW: 120 minutes

» *Classification de résistance au feu selon EN1634-1 et EN13501-2*

» *Efectis-R01165*

» ***Fermer les trappes résistantes au feu après usage et les tenir fermées!***

Mur

Gorter®

Type EXW - avec exutoire d'explosion

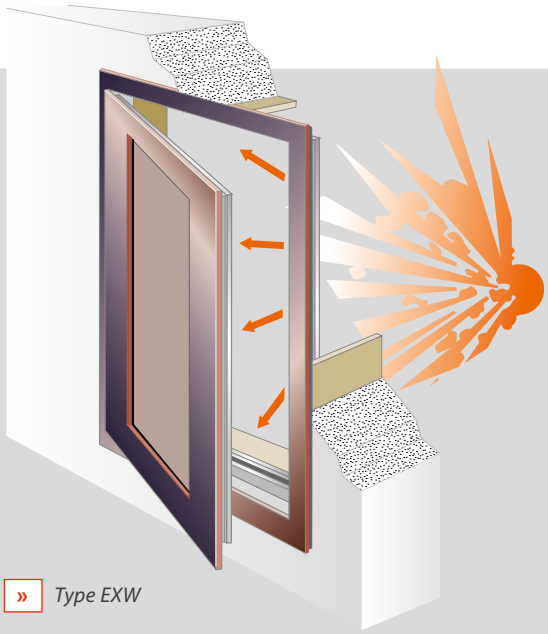

» *Type EXW*

L'exutoire d'explosion est appliqué verticalement dans des murs extérieurs. L'élément est composé d'un cadre en aluminium avec un vantail intégré pivotant vers l'extérieur. L'ensemble est doté d'une rupture thermique. Le vantail est équipé d'un panneau isolé.

Dimensions
Les éléments de l'exutoire sont fabriqués suivant les spécifications.

Explosion Release Control (ERC)
Un Explosion Release Control (Brevet No. 1870542) est intégré dans le cadre de l'exutoire d'explosion. Le vantail est équipé d'une serrure cylindré Euro, qui est standard et ne peut être commandée que de l'extérieur. L'ERC est monté de façon que le vantail s'ouvre en cas de supression. La pression d'ouverture conseillée est d'env. 1 kN. L'ERC a été testé par l'Institut AMOLF à Amsterdam.

Note: en réglant le ERC, la trappe peut être ouverte de l'extérieur avec la même force.

Traitement de surface
Thermolaquage dans la couleur RAL souhaitée, épaisseur de couche standard 60 microns (sèche).

Exutoire d'explosion et calcul
Les dimensions de l'ouverture de l'exutoire d'explosion doivent être calculées par un bureau d'ingénieurs spécialisé.

» Norme actuelle: EN1991-1-7:2006

» *Explosion Release Control*

Échelles et escaliers escamotables

Les échelles et escaliers escamotables Gorter sont sûr et faciles à employer. La construction et le choix des matériaux utilisés garantissent une haute stabilité et une longe durée de vie.

Tous les escaliers et échelles à coulisses sont testés et approuvés sur la sécurité, la résistance et le fonctionnement

Échelles à crochets

Suivant la hauteur d'étage souhaitée, les échelles à coulisses sont livrées en une pièce (EL), deux pièces (OL2) ou trois pièces (OL3).

- Les échelles sont conformés au EN131
- Standard en aluminium anodisé

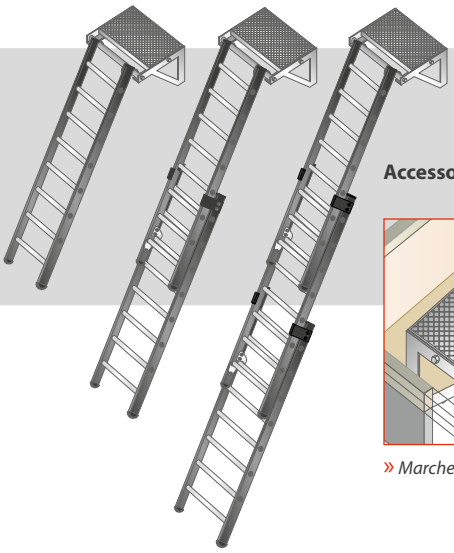

Accessoires

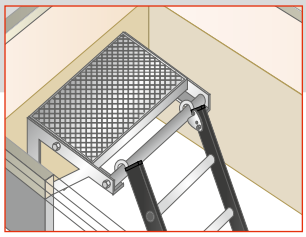

Marchepied

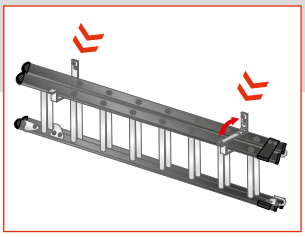

Anneaux de suspension

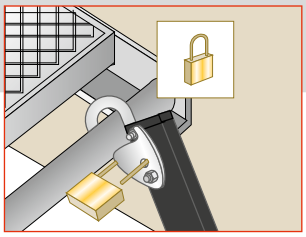

Dispositif de cadenas

Escaliers escamotables

EN 131-2

Un escalier escamotable complet comprend un bac à incorporer avec couvercle en bois. Le garde-corps est fourni séparément et peut facilement être monté. L'escalier, est fabriqué en aluminium, et est monté sur le couvercle. La perche est fourni avec l'escalier.

Le choix des matériaux et le concept de fabrication garantissent une haute stabilité et résistance. La résistance est testée jusqu'à 260 kg.

Sécurité

- Facile à employer - force maximale nécessaire: 3 kg
- Marches antidérapantes ajustables
- Garde-corps à monter côté droite ou côté gauche
- Dispositif pour verrouillage avec cadenas
- Rapport d'appréciation: certification TÜV NORD

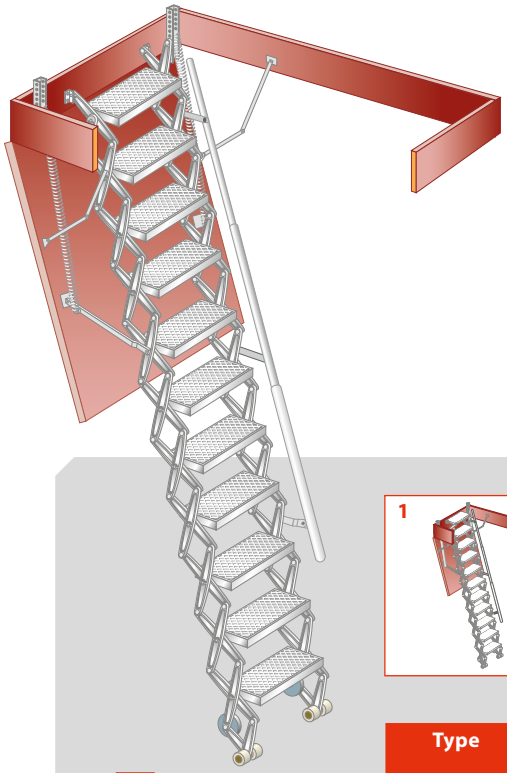

2 *Type Large*

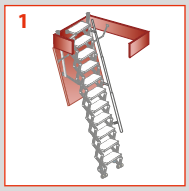

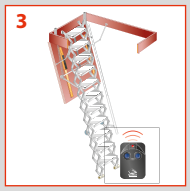

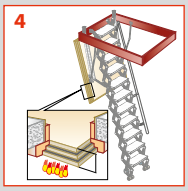

	Type	Bac à incorporer en mm (la x lo x ha)	Marche en mm (l x p)
1	S+	700 x 1000 x 320	350 x 140
2	Large	700 x 1200 x 250	350 x 140
2	Large-H	700 x 1200 x 250	350 x 140
3	Large Électrique [1]	700 x 1200 x 250	350 x 140
3	Large-H Électrique [1]	700 x 1200 x 250	350 x 140
4	Large EI-60 [2]	700 x 1200 x 250	350 x 140
4	Large-H EI-60 [2]	700 x 1200 x 250	350 x 140
5	XL [3]	1000 x 1300 x 250	480 x 140
5	XL-H [3]	1000 x 1300 x 250	480 x 140

- *Tous les escaliers escamotable sont certifiés TÜV NORD*
- *Escalier escamotable Large EI60: KOMO:SKG.0372.0457*
- *Résistance au feu selon EN 1634-1*

1) 230 Vac, avec unité de commande et commande à distance sans fil RF.
2) Le couvercle inférieur est résistant au feu: classe EI 60, *KOMO:SKG.0372.0457*.
3) Pourvu d'un garde-corps supplémentaire. RHT1015 en combinaison avec XL est certifié pour accéder aux cages d'ascenseurs selon EN 14122-3 et EN 14975.

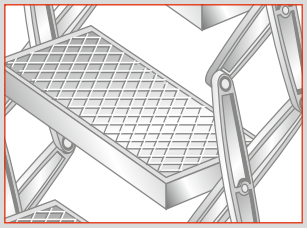

Marches antidérapantes ajustables

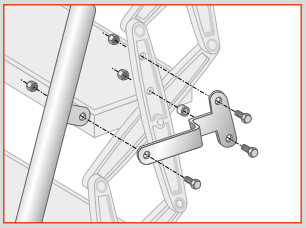

Garde-corps à monter à gauche ou à droite

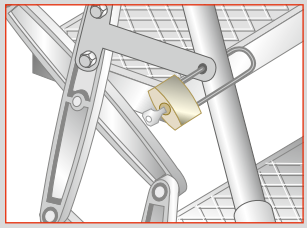

Dispositif de cadenas

Dimensions

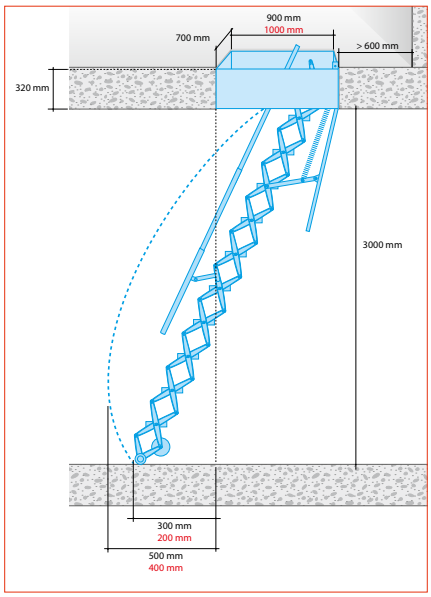

» *Type Small et S+*

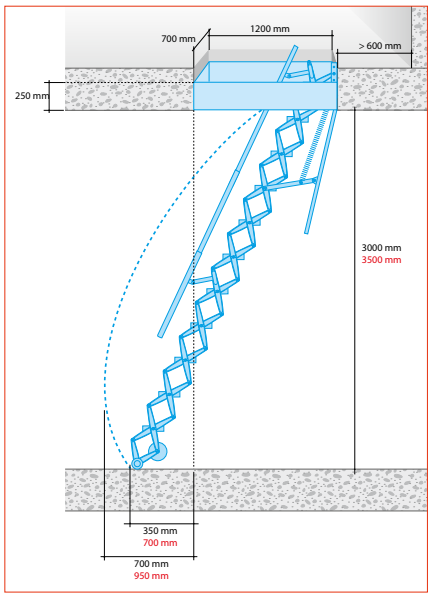

» *Type Large et Large H*

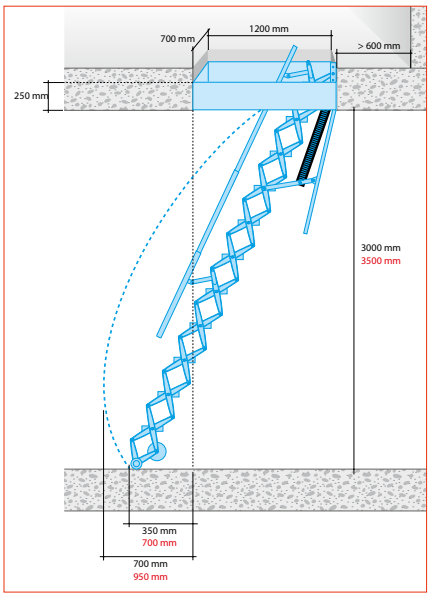

» *Type Large Électrique et Large-H Électrique*

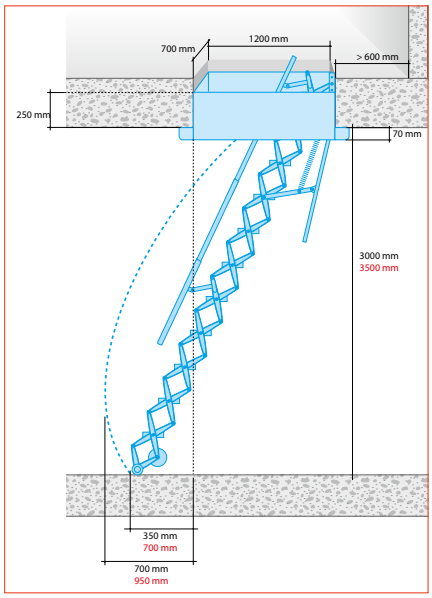

» *Type Large EI-60 et Large EI-60-H*

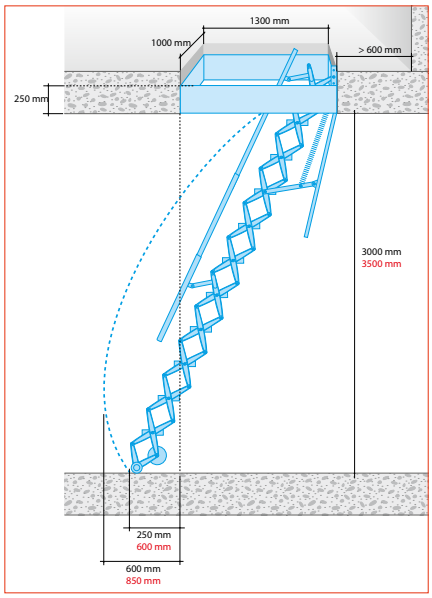

» *Type XL et XL-H*

Escalier

Extension d'escalier escamotable pour faux plafonds

Si le bac de l'escalier est monté dans le plafond, il est possible que l'escalier doit être rallongé jusqu'au toit. L'extension d'escalier escamotable permet en toute sécurité (par des marchés supplémentaires) de combler la distance entre l'escalier escamotable monté dans le plafond et la trappe de toit.

- Le type S+, Large Électrique, Large EI-60 et toutes les versions H ne sont pas extensibles
- Rapport d'appréciation Aboma
- Brevet Néerlandais no. 2000298

Extension d'escalier escamotable (plenum 3)

Dimensions

Pour type Large

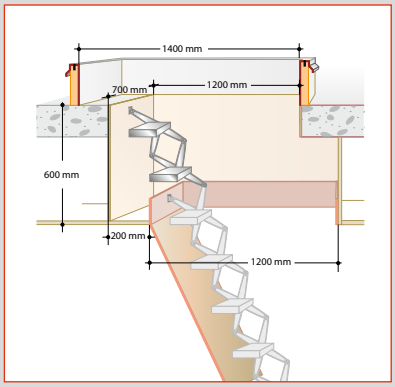

Plenum 2

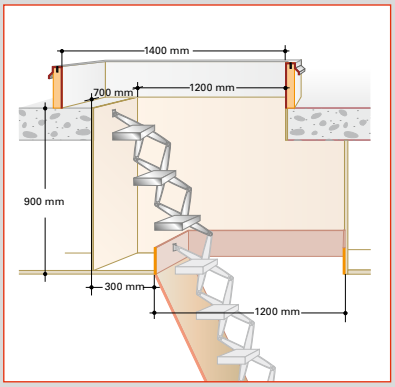

Plenum 3

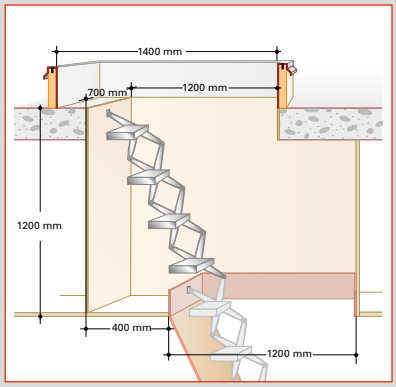

Plenum 4

Pour type XL

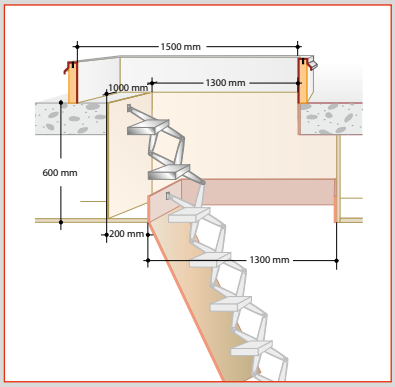

Plenum 2XL

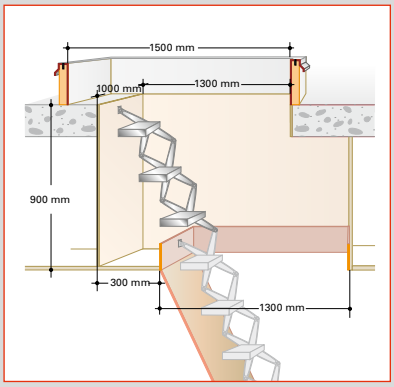

Plenum 3XL

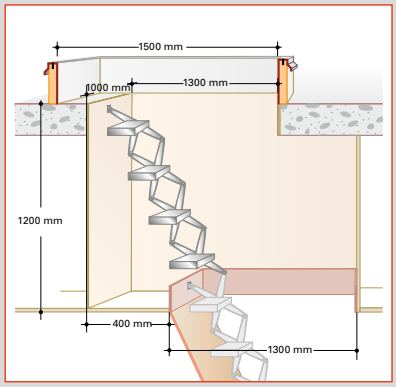

Plenum 4XL

Échelles fixes, avec ou sans cage de protection

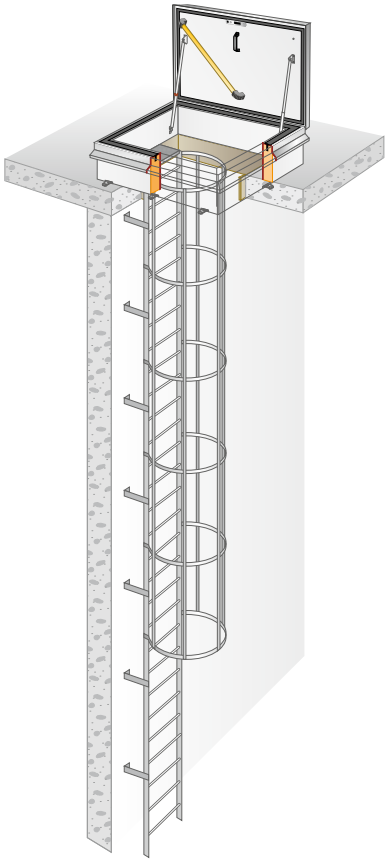

» *Echelle avec cage de protection*

Les échelles fixes sont fournies avec suffisamment de crochets pour fixer au mur.
La distance au mur est de 200 mm et la cage de protection (ø 700 mm) est fournie avec 5 modules verticales.

Sécurité

- Une cage de protection (ø 700 mm) est prévue à partir d'une hauteur de 2200 mm ou si le début de l'escalier se trouve à moins de 3 m d'une différence de niveau
- Lorsque la hauteur à monter dépasse le 10 m, un palier devient obligatoire
- Les longueurs entre les différents paliers ne peuvent pas dépasser les 6 m
- Si la cage de protection est montée contre un mur extérieur, il faut une sortie en sécurité sur la toiture. Ceci signifie que la cage et les bras de l'échelle doivent être rallongés avec 1100 mm. Il est aussi possible de réaliser des paliers pour sortir en sécurité
- Au niveau d'entrée, l'échelle doit pouvoir être fermée afin d'interdire aux personnes non-autorisées de monter l'échelle
- Sortie: marche antidérapante de 180 mm
- Selon EN-ISO 14122-4
- Les echelles fixesns sont à combiner avec une trappe de toit à partir de 1000 x 1000mm

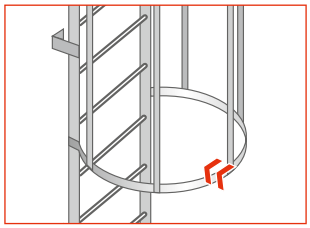

» *Cage de protection*

Garantie

» 10 ans à dater de la livraison pour les trappes de toit (Traitement de surface RHTEI 5 ans)*)

» 5 ans à dater de la livraison pour les trappes de sol et les trappes pour murs et plafonds*)

» 1 an à dater de la livraison pour des fonctionnement électrique, les échelles coulissantes, les échelles à crinoline, les escaliers escamotables et les escaliers fixes*)

*) Demandez les conditions de garanti complètes.

Gorter Group™

The Netherlands
Gorter Luiken BV

Visit address:
Zuiderweg 12
NL-1741 NA Schagen
The Netherlands

Postbus 265
NL-1740 AG Schagen
The Netherlands
Phone: +31 224 21 98 60
E-mail: info@gorterluiken.nl
Website: www.gorterluiken.nl

Belgium and Luxembourg
Gorter - Obelux

Meersbloem - Leupegem 21
B-9700 Oudenaarde
Belgium
Phone: +32 5 523 2590
E-mail: info@gorterbelgie.be
Website: www.gorterbelgie.be

France
Gorter - Obelux

Phone: +33 1 86 70 06 15
E-mail: info@gorterfrance.fr
Website: www.gorterfrance.fr

UK
Gorter Hatches UK

Phone: +44 20 46 14 32 97
E-mail: info@gorter.co.uk
Website: www.gorter.co.uk

Germany
Gorter Deutschland GmbH

Ohligsmühle 7
42103 Wuppertal
Germany
Phone: +49 202 94709130

Munich
Phone: +49 89 2421 8042

Zeven
Phone: +49 4281 959 3045

E-mail: info@gorterdeutschland.de
Website: www.gorterdeutschland.de

Italy
Gorter Italia™
Via Nazionale 64
39040 Ora (BZ)
Italy
Phone: +39 3408 230 686
E-mail: info@gorter.it
Website: www.gorter.it

Switzerland
Gorter Schweiz

E-mail: info@gorter.ch
Website: www.gorter.ch

Spain
Gorter España™

Phone: +34 91 7710 249
E-mail: info@gorter.es
Website: www.gorter.es

Denmark
Gorter Danmark™

Phone: +45 89 87 67 74
E-mail: info@gorterdanmark.dk
Website: www.gorterdanmark.dk

Sweden
Gorter Sverige™

Phone: +46 10 13 88 737
E-mail: info@gorter.se
Website: www.gorter.se

Hungary
Gorter Hungary Kft.

Helvécia, H-6034
Rákóczi Str. 84.
Hungary

E-mail: info@gorterhungary.hu
Website: www.gorterhungary.hu

Singapore
Gorter Hatches Singapore

Phone: +65 3159 0002
E-mail: sales@gorterhatches.com
Website: www.gorterhatches.com

Argentina
Gorter Argentina™

E-mail: info@gorter.com.ar
Website: www.gorter.com.ar

United Arab Emirates
Gorter UAE

E-mail: info@gorter.ae
Website: www.gorter.ae

Australia, Asia and Middle East
Gorter Hatches Pty Ltd

Melbourne
112 Boundary Rd,
Braeside VIC 3195
Australia
Phone: +61 3 8648 6636

Perth
Phone: +61 8 9463 6636

Adelaide
Phone: +61 8 8311 1136

Brisbane
Phone: +61 7 3337 9936

Sydney
Phone: +61 2 8580 4436

E-mail: sales@gorterhatches.com.au
Website: www.gorterhatches.com.au

New Zealand
Gorter Hatches™

Auckland
Phone: +64 9 280 4726
E-mail: sales@gorterhatches.co.nz
Website: www.gorterhatches.co.nz
Distributeur:

Gorter®

Design www.emogyn1 202505V129

©2025, Gorter Group™. Sous réserve de modifications techniques. Aucun droit ne découle des illustrations et plans présentés.